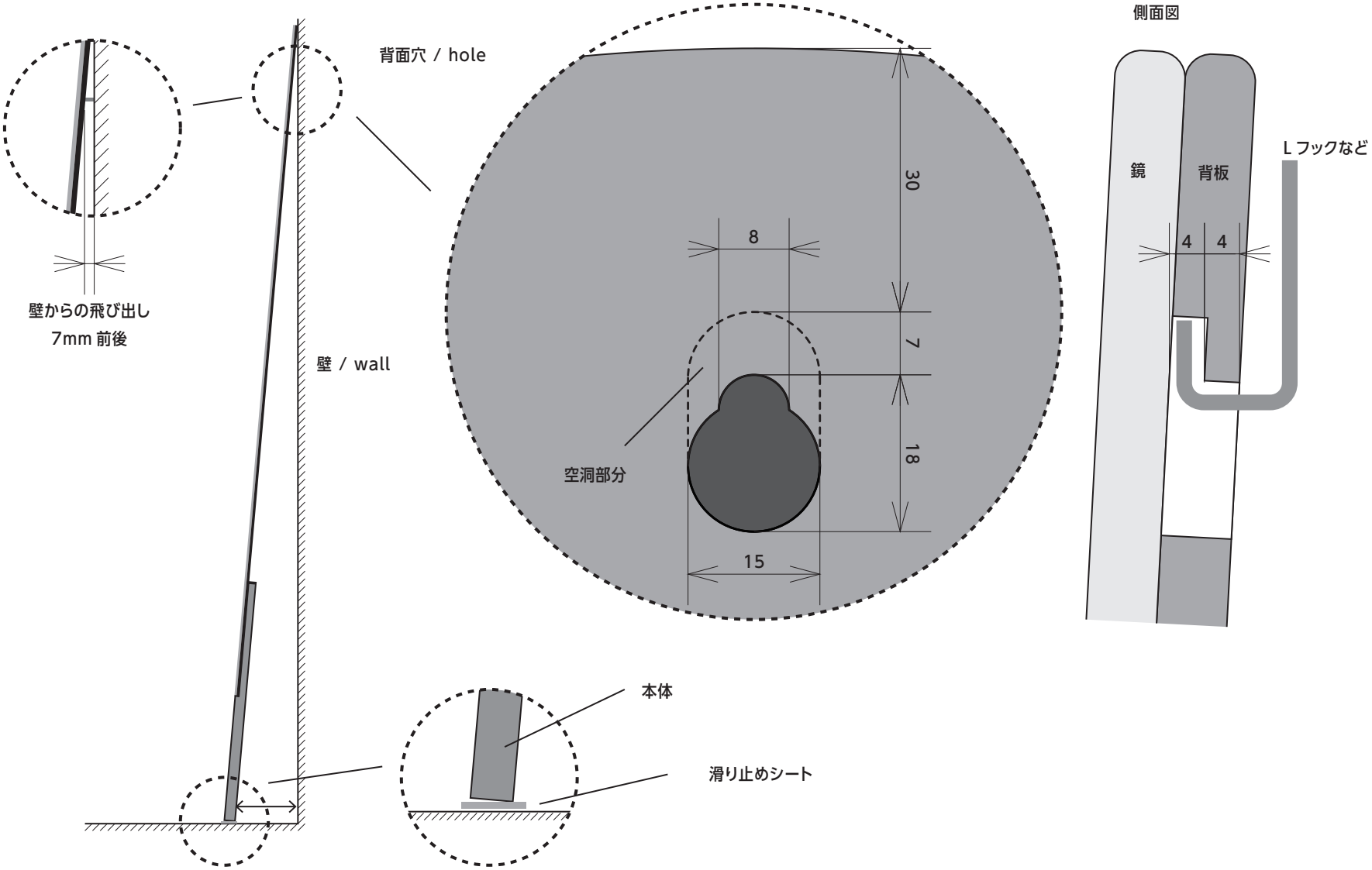STANDING MIRROR 背面図